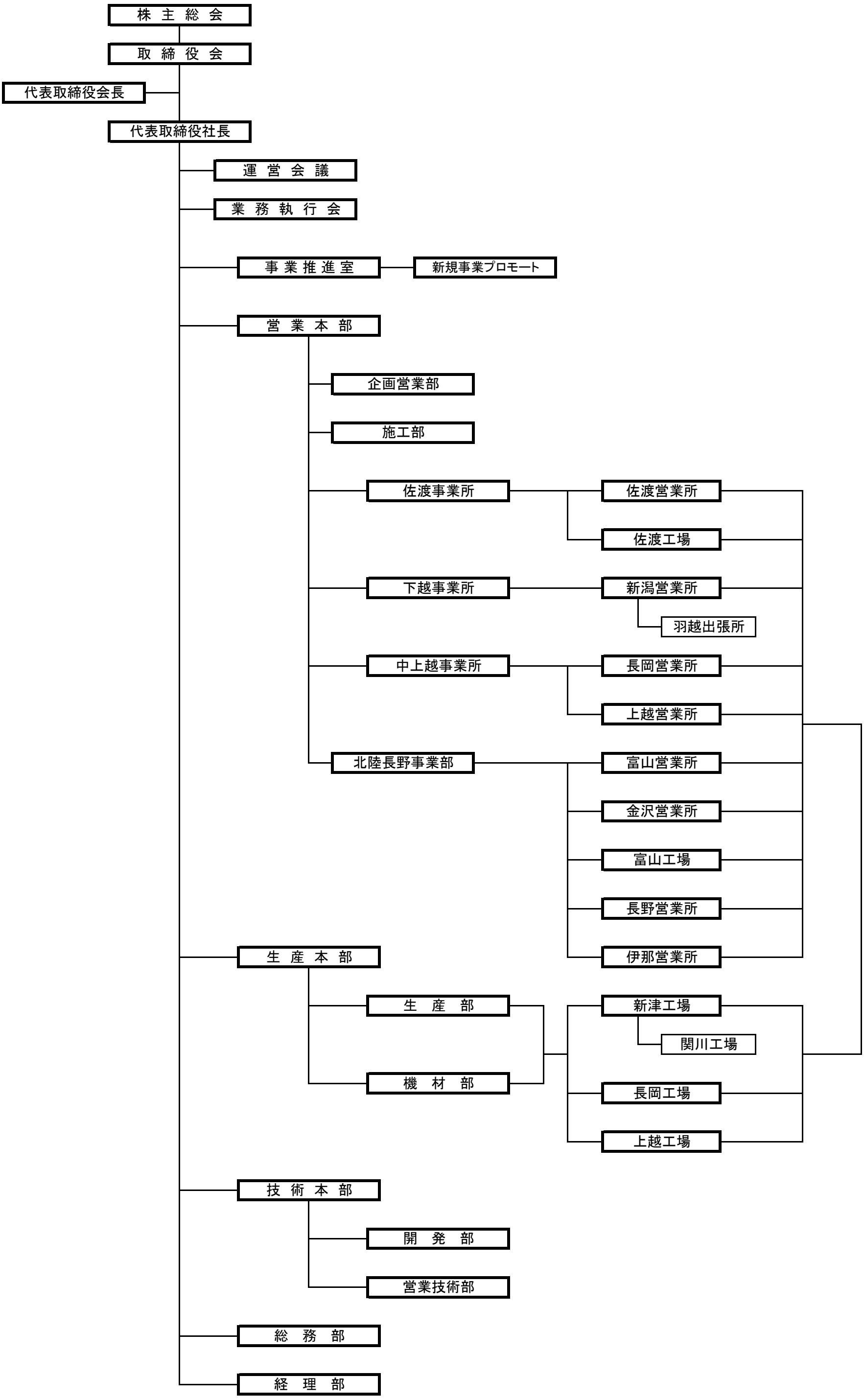株式会社アドヴァンス組織図 （令和 6年 7月 1日施行）